工业直线执行器

THOMSON®

Linear Motion. **Optimized.**

www.hzmosen.com

介绍

电气化的益处

使用电动推杆取代液压或气动缸，可以简化安装并缩小设备尺寸，降低控制难度，降低能量成本，提高精度，减少维护量和噪音，并创造更清洁更健康的环境。

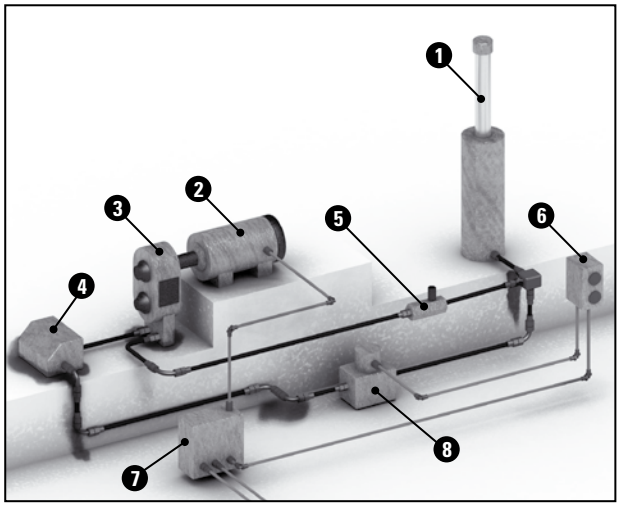

您可以设计、购买和安装所有这些组件，也可以选择和安装一个执行器和开关。

单作用单向液压缸系统

1. 液压缸
2. 液压泵电机
3. 液压泵
4. 储油罐
5. 止回阀
6. 操作按钮箱
7. 继电器箱
8. 泄压阀

这种单作用单向液压缸系统是最简单的液压解决方案之一。这个系统只能在一个方向实现连续的运动。为了在两个方向都实现连续的运动，则需要一个更复杂、成本更高的双向系统。

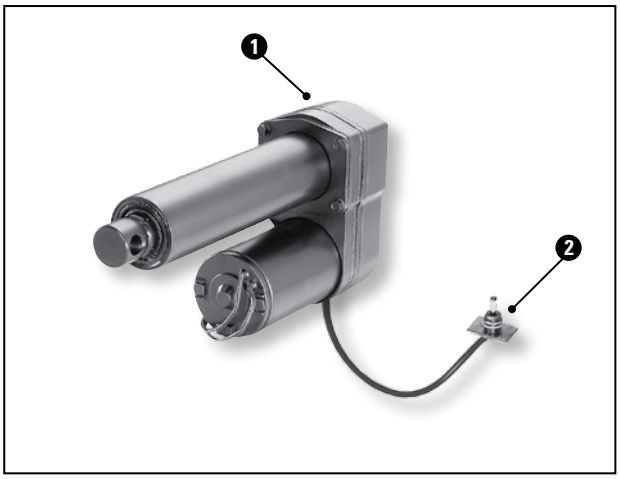

采用即插即用接头，安装简单且无需任何设置或调整就可在一小时内实现精确、清洁和无故障运行。

电动直线执行器系统

1. 直线执行器
2. DPDT开关

这种简单的电动执行器系统可以确保双向的连续运行。它还提供了一些额外的功能，比如电子负载监控、行程末端限位开关、行程中间保护以及在断电情况下的人工手动操作，另外还有很多可选的功能，比如模拟量或数字量位置反馈、可调行程末端限位开关、行程末端指示输出以及信号跟随功能。这种系统的另一个优势是很容易与工业系统或车辆中常用的其它控制系统集成在一起，比如PLC、微控制器、计算机或简单继电器系统。

Electrak 1

12和24 Vdc – 驱动力可达75磅

特点

- 结构非常紧凑，重量轻
- 集成了行程末端限位开关
- 耐腐蚀的机壳
- 自锁式梯形螺纹丝杠传动系统
- 免维护
- 替代相应规格气缸和液压缸的理想方案

通用规格

参数	Electrak 1
丝杠类型	梯形螺纹
扭矩限制	是
手动操作	否
动态制动	否
保持制动	否，自锁定
行程末端保护	行程末端限位开关
行程中间保护	无
电机保护	自动复位热开关
电机接线	散线和接头
电机接头	Packard Electric Pack-Con针式8911773，带有端子6294511。匹配接头：8911772，带有端子8911639（部件号9300-448-001）
符合标准	CE可选*
选件	无

* 请联系客户支持部门

性能规格

参数		Electrak 1
最大动态/静态负荷 S••-09A4 S••-17A8	[lbf]	 25 / 300 75 / 300
在无负荷/最大负荷下的速度 S••-09A4 S••-17A8	[in/sec]	 3.00 / 2.10 1.00 / 0.65
可输入电压	[Vdc]	12, 24
标准行程长度	[in]	2, 4, 6
运行温度限制	[°F]	-15 – +150
25 °C时的满负荷占空比	[%]	25
最大端间隙	[in]	0.036
限制扭矩	[lbf-in]	20
导线横截直径	[AWG]	18
导线长度	[in]	4.5
防护等级		IP66

兼容控制器

控制模块	
DPDT 开关	

Electrak 1

12和24 Vdc – 驱动力可达75 磅

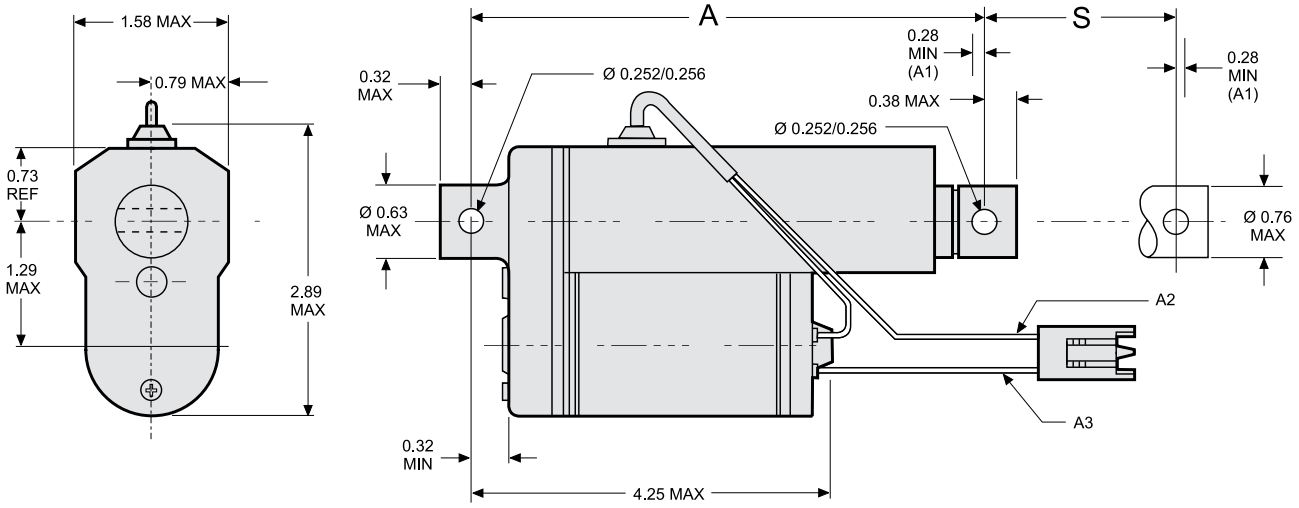

S：行程
A：收缩后的长度
A1：安装时必须考虑这段在限位开关关闭之后至少的滑行距离

A2：红色导线
A3：黄色导线

订购行程	[inch]	2	4	6
实际行程 (S)	[inch]	1.8	3.8	5.8
收缩后的长度 (A)	[inch]	6.3	8.3	10.3
重量	[lb]	1.2	1.4	1.5

性能图

使用寿命Vs负荷

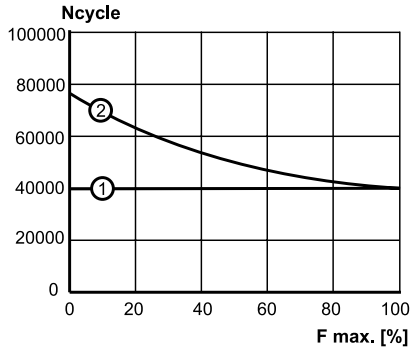

Ncycle：寿命循环数（循环=伸出和收缩）
F max： 最大额定负荷的百分比
1： 使用内部限位开关控制行程末端的所有型号
2： 外部控制行程末端的所有型号

占空比Vs负荷

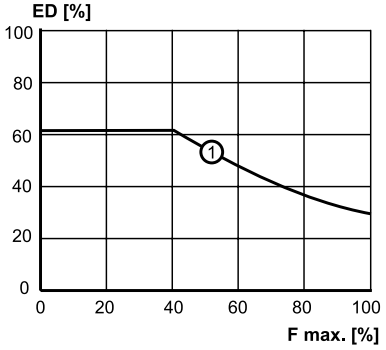

ED： 在25°C 条件下的占空比（%）
F max： 占最大额定负荷的百分比
1： 所有型号

速度和电流Vs负荷

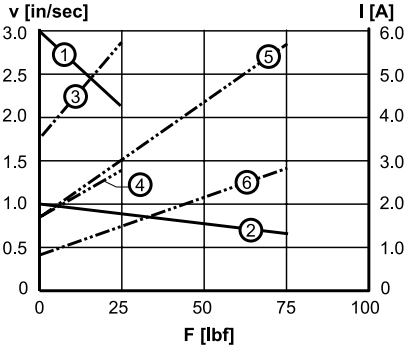

V：速度 I：电流 F：负荷
1： 速度25 lbf
2： 速度75 lbf
3： 电流25 lbf，12 Vdc
4： 电流25 lbf，24 Vdc
5： 电流75 lbf，12 Vdc
6： 电流75lbf，24 Vdc

Electrak 1SP

12和24 Vdc – 驱动力可达75磅

» 订购信息 – 参见第56页
» 术语表 – 参见第61页
» 电气接线图 – 参见第40页

特点

- 结构非常紧凑，重量轻
- 带有电位计反馈
- 耐腐蚀的机壳
- 自锁式梯形螺纹丝杠传动系统
- 免维护
- 内部限制的伸缩管
- 替代相应规格气缸和液压缸的理想方案

通用规格

参数	Electrak 1SP
丝杠类型	梯形螺纹
扭矩限制	是
手动操作	否
动态制动	否
保持制动	否，自锁定
行程末端保护	否
行程中间保护	否
电机保护	自动复位热开关switch
电机接线	散线和接头
电机接头	Packard Electric Pack-Con针式8911773，带有端子6294511。匹配接头：8911772，带有端子8911639（部件号9300-448-001）
符合标准	CE可选*
选件	无

* 请联系客户支持部门

性能规格

参数		Electrak 1SP
最大动态/静态负荷 SP••-09A4 SP••-17A8	[lbf]	 25 / 300 75 / 300
在无负荷/最大负荷下的速度 SP••-09A4 SP••-17A8	[in/sec]	 3.00 / 2.10 1.00 / 0.65
可输入电压	[Vdc]	12, 24
标准行程长度	[in]	2, 4, 6
运行温度限制	[°F]	-15 – +150
25 °C时的满负荷占空比	[%]	25
最大端间隙	[in]	0.036
限制扭矩	[lbf-in]	0
导线横截直径	[AWG]	18
导线长度	[in]	4.5
防护等级		IP66
电位计	[kOhm]	10**

** 关于每英寸的电阻变化，请参见17页。

兼容控制器

控制模块	参见如下页码
DPDT开关	46

Electrak 1

12和24 Vdc – 驱动力可达75 磅

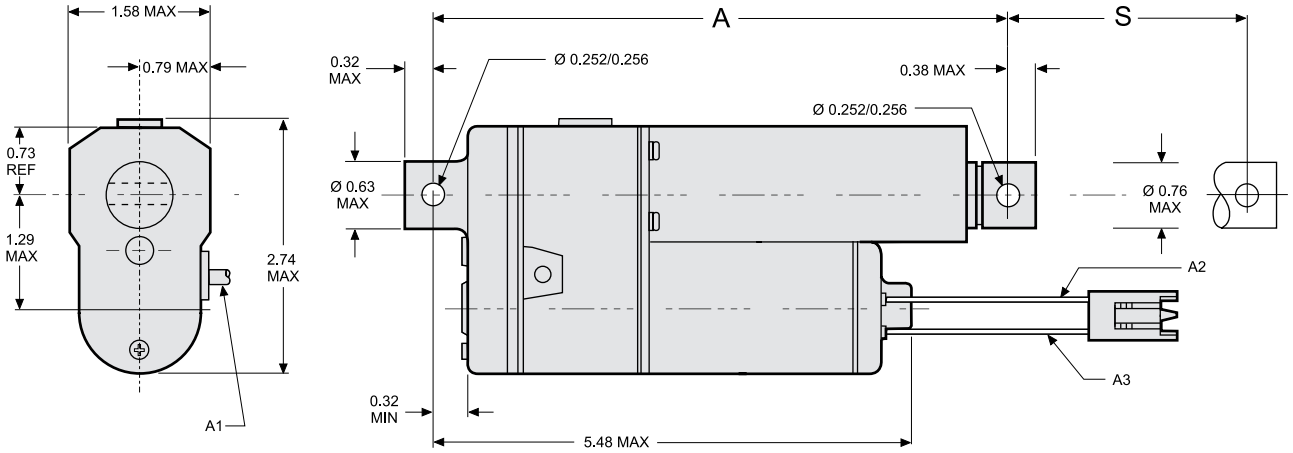

S：行程
A：收缩后的长度
A1： 用于电位计反馈的电缆，长度 = 25英寸

A2：黑色导线（12 Vdc单元），白色导线（24 Vdc单元）
A3：黄色导线

订购行程	[inch]	2	4	6
实际行程 (S)	[inch]	2.3	4.5	6.8
收缩后的长度 (A)	[inch]	7.8	10.0	12.2
重量	[lb]	1.2	1.4	1.5
电位计阻值变化	[ohm/in]	2400	1200	800

性能图

使用寿命Vs负荷

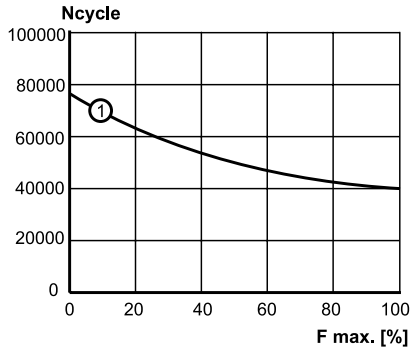

Ncycle： 寿命循环数（循环=伸出和收缩）
F max： 最大额定负荷的百分比
1： 使用内部限位开关控制行程末端的所有型号

占空比Vs负荷

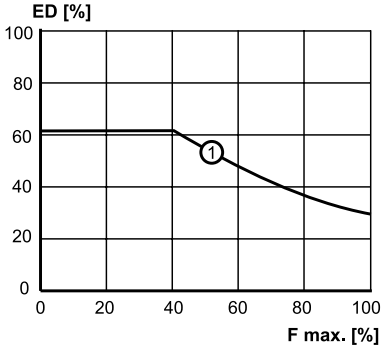

ED： 在25°C 条件下的占空比（%）
F max： 占最大额定负荷的百分比
1： 所有型号

速度和电流Vs负荷

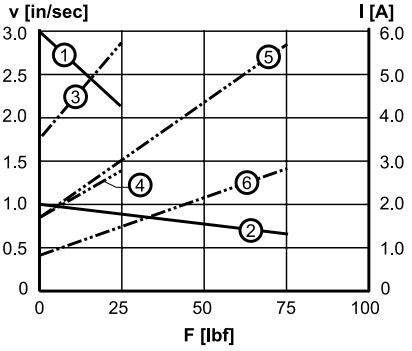

V：速度 I：电流 F：负荷
1： 速度25 lbf
2： 速度75 lbf
3： 电流25 lbf，12 Vdc
4： 电流25 lbf，24 Vdc
5： 电流75 lbf，12 Vdc
6： 电流75lbf，24 Vdc